コンポジットグリッパー SCG

吸込量: 270～650 l/min

PACKAGING SOLAR COMPOSITE ELECTRONICS

コンポジットグリッパー SCG

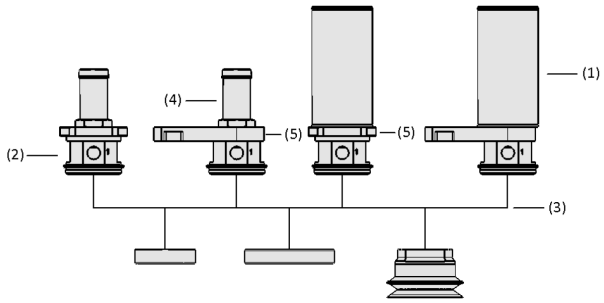

システムデザイン コンポジットグリッパー SCG

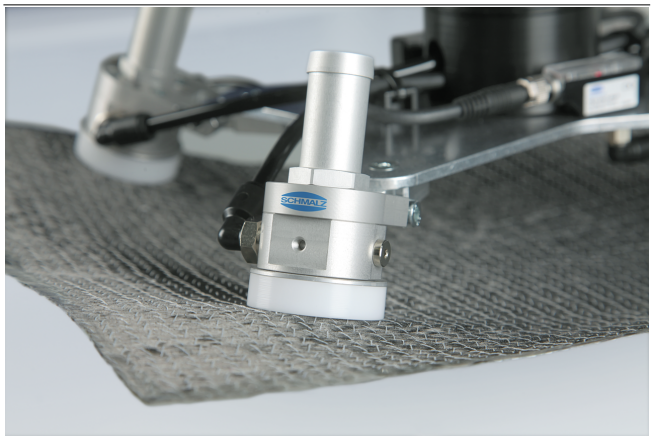

コンポジットグリッパー SCGを使用した繊維強化複合材の搬送

業界特有のアプリケーションへの適合性

アプリケーション

- 繊細なプラスチック部品やプリント基板、繊維強化複合材などの搬送のに最適なグリッパー
- 開口部やスルーホールのあるプリント基板など、吸着面のカバー率が低く真空圧が立ちにくい場合も安定した搬送が可能
- FDAに準拠した吸着パッドをラインアップし、ビスケットやクッキー・ケーキ・ワッフルなど、食品に触れるアプリケーションでも使用可能
- 部品実装前のプリント基板搬送に好適

デザイン

- 吸着パッドまたはサイズの異なるプレートを接続可能 (3)
- アルマイト処理された真空発生器一体型のボディ (2)
- ハンドやロボットへの接続に合わせてセンター取付 (MA) またはオフセット取付 (MS) から選択可能 (5)
- 排気エア用ブースター (4)
- 2か所の圧縮空気接続口 (吸着/真空破壊用)
- サイレンサ (1)

製品特徴

- グリッパーをセンターまたはオフセットで取付可能なため、アプリケーションに合わせて柔軟性の高い接続が可能
- 真空発生器が一体化しているため、圧縮エアの供給だけですぐに使用可能
- 非常に高い吸込量により、通気性の高いワークでも安定した搬送を実現
- エア消費量を最小限に抑え、ランニングコストを削減
- 排気エアを任意の方向に排出可能なため、工程内の汚染を防止

© J. Schmalz GmbH / 技術的な変更がある場合がございます / 上で生成された 16.03.2024

シュマルツに連絡してください。 Schmalz K.K / 〒224-0027 横浜市都筑区大棚町3001-7/ +81 45 565-5150 / schmalz@schmalz.co.jp

コンポジットグリッパー SCG

吸込量: 270～650 l/min

発注コード コンポジットグリッパー SCG

SCG	–	1xE100	–	A	–	MA	–	SDA	–	M37x1-AG
1		2		3		4		5		6

1 – 製品仕様

タイプ	種類
SCG	コンポジットグリッパー

2 – エジェクタ

タイプ	種類
1xE100	1xE100

3 – 真空破壊機能

タイプ	真空破壊
A	可能

4 – 取付方向

タイプ	種類
MA	センター取付
MS	オフセット取付

5 – サイレンサ

タイプ	有/無
AR	なし (排気エア接続口: ホースノズル)
SDA	あり (排気エア接続口: 平行3/8メネジ)

6 – 吸着側接続口

タイプ	種類
M37x1-AG	M37オネジ

コンポジットグリッパー SCGは本体のみで納品されます。別途、吸着パッドまたは吸着プレートを注文する必要があります。

- コンポジットグリッパー SCG: センター取付 (MA) またはオフセット取付 (MS) から選択可能
- 吸着パーツ: SAUG-FL/SAUG-SCG... : 幅広い材質、サイズをラインアップ

発注データ コンポジットグリッパー SCG

型式	製品コード
SCG 1xE100 A MA AR M37x1-AG	10.01.30.00092
SCG 1xE100 A MS AR M37x1-AG	10.01.30.00170
SCG 1xE100 A MA SDA M37x1-AG	10.01.30.00359
SCG 1xE100 A MS SDA M37x1-AG	10.01.30.00360

発注データ スペアパーツ コンポジットグリッパー SCG

型式	アクセサリ		製品コード
SCG 1xE100 A MA SDA M37x1-AG	サイレンサー（丸型）	SD G3/8-AG 40x80 SCG	10.01.30.00352
SCG 1xE100 A MS SDA M37x1-AG	サイレンサー（丸型）	SD G3/8-AG 40x80 SCG	10.01.30.00352

シュマルツに連絡してください。 Schmalz K.K / 〒224-0027 横浜市都筑区大棚町3001-7/ +81 45 565-5150 / schmalz@schmalz.co.jp

コンポジットグリッパー SCG

吸込量: 270～650 l/min

発注データ アクセサリ コンポジットグリッパー SCG

アクセサリ		製品コード
真空パッド (円形)	SAUG-SCG 20 SI-MD-55 602 B	10.01.30.01079
真空パッド (円形)	SAUG-SCG 30 SI-MD-55 602 B	10.01.30.01080
真空パッド (円形)	SAUG-SCG 40 SI-MD-55 602 B	10.01.30.01081
真空パッド (円形)	SAUG-SCG 50 SI-MD-55 602 B	10.01.30.01082
真空パッド (円形)	SAUG-SCG 20 NBR-ESD-55 602 B	10.01.30.01083
真空パッド (円形)	SAUG-SCG 30 NBR-ESD-55 602 B	10.01.30.01084
真空パッド (円形)	SAUG-SCG 40 NBR-ESD-55 602 B	10.01.30.01085
真空パッド (円形)	SAUG-SCG 50 NBR-ESD-55 602 B	10.01.30.01086
真空パッド (円形)	SAUG-SCG 20 SI-HD-65 602 B	10.01.30.01099
真空パッド (円形)	SAUG-SCG 30 SI-HD-65 602 B	10.01.30.01100
真空パッド (円形)	SAUG-SCG 40 SI-HD-65 602 B	10.01.30.01101
真空パッド (円形)	SAUG-SCG 50 SI-HD-65 602 B	10.01.30.01102
吸着面	SAUG-FL SCG 40 POM	10.01.30.00030
吸着面	SAUG-FL SCG 60 POM	10.01.30.00031

型式	アクセサリ		製品コード
SCG 1xE100 A MA AR M37x1-AG	サイレンサー（丸型）	SD G3/8-AG 40x80 SCG	10.01.30.00352
SCG 1xE100 A MS AR M37x1-AG	サイレンサー（丸型）	SD G3/8-AG 40x80 SCG	10.01.30.00352

アクセサリ		製品コード
ワンタッチホースコネクタ (L字型)	STV-W M5-AG 6	10.08.02.00296
ワンタッチホースコネクタ (L字型)	STV-W G1/8-AG 6	10.08.02.00288
真空ホース (メートル)	VSL 26-19 PVC-DS KL-TR	10.07.09.00007

テクニカルデータ コンポジットグリッパー SCG

型式*	吸込量 [l/min]	エア消費量 [l/min]	圧力範囲（作動圧） [bar]**	作動温度 [°C]	ホース径（推奨） [mm]	真空エア推奨ホース内径 [mm]	本体質量 [g]
SCG 1xE100 A MA AR M37x1-AG	270 ~ 650 l/min	60 ... 200 l/min	1.0 ~ 5.0 bar	5 ~ 75 °C	4	4	85
SCG 1xE100 A MS AR M37x1-AG	270 ~ 650 l/min	60 ... 200 l/min	1.0 ~ 5.0 bar	5 ~ 75 °C	4	4	109
SCG 1xE100 A MA SDA M37x1-AG	270 ~ 590 l/min	60 ... 200 l/min	1.0 ~ 5.0 bar	5 ~ 75 °C	4	4	164
SCG 1xE100 A MS SDA M37x1-AG	270 ~ 590 l/min	60 ... 200 l/min	1.0 ~ 5.0 bar	5 ~ 75 °C	4	4	188

*サイレンサを使用することで、上記の吸入流量を約9 %、ノイズは最大で12 dBA低減することができます。

**吸着、真空破壊は、規定値を等しくすることができます。1 bar未満の作動圧も可能ですが、個別にテストする必要があります。

シュマルツに連絡してください。 Schmalz K.K / 〒224-0027 横浜市都筑区大棚町3001-7/ +81 45 565-5150 / schmalz@schmalz.co.jp

コンポジットグリッパー SCG

吸込量: 270 ~ 650 l/min

パフォーマンスデータ コンポジットグリッパー SCG

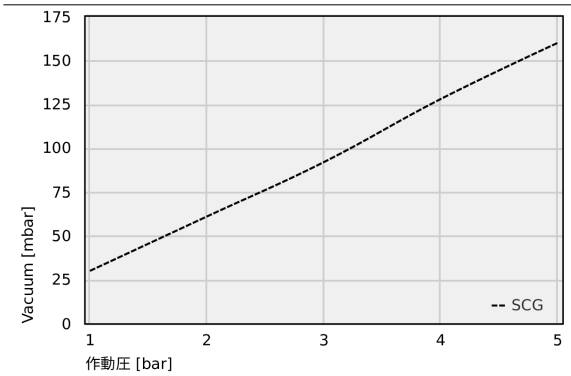

異なる作動圧での到達真空度

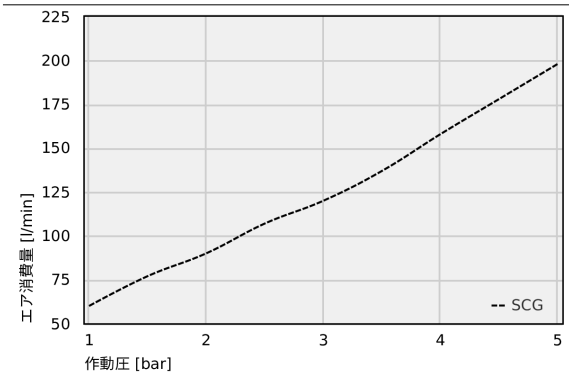

エア消費量

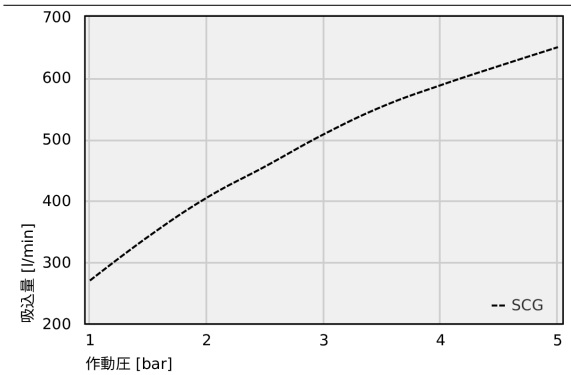

異なる作動圧における吸込量

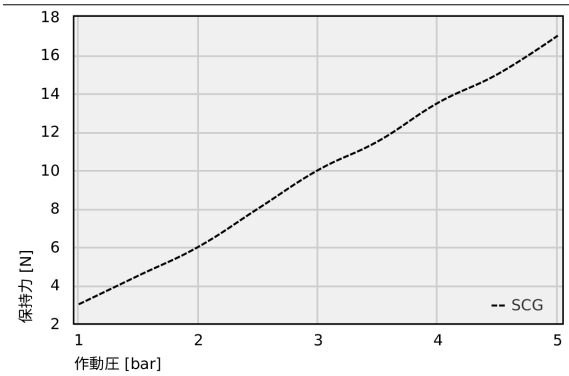

吸着面40を使用し、作動圧を変化させた場合の保持力（気密性の高いワークで測定）

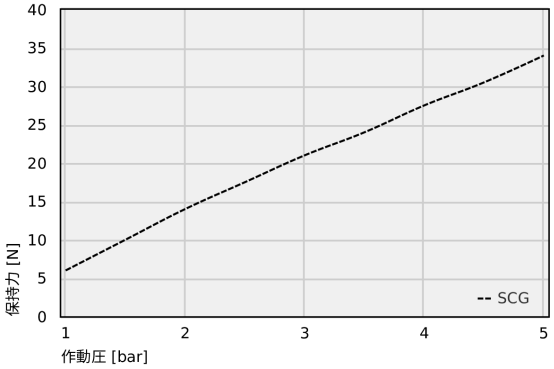

吸着面60を使用し、作動圧を変化させた場合の保持力（気密性の高いワークで測定）

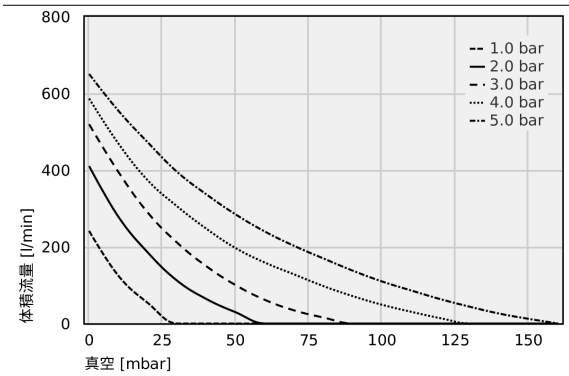

各排気量における吸込量

異なる作動圧での到達真空度

Typ	1	2	3	4	5
SCG	30.0	61.0	92.0	128.0	160.0

シュマルツに連絡してください。 Schmalz K.K / 〒224-0027 横浜市都筑区大棚町3001-7/ +81 45 565-5150 / schmalz@schmalz.co.jp

コンポジットグリッパー SCG

吸込量: 270～650 l/min

エア消費量

Typ	1	1.5	2	2.5	3	3.5	4	4.5	5
SCG	60.00	77.00	90.00	107.00	120.00	137.00	158.00	178.00	198.00

異なる作動圧における吸込量

Typ	1	1.5	2	2.5	3	3.5	4	4.5	5
SCG	270.00	341.73	405.00	455.98	508.32	553.42	588.20	619.58	650.00

吸着面40を使用し、作動圧を変化させた場合の保持力（気密性の高いワークで測定）

Typ	1	1.5	2	2.5	3	3.5	4	4.5	5
SCG	3.00	4.50	6.00	8.00	10.00	11.50	13.50	15.00	17.00

吸着面60を使用し、作動圧を変化させた場合の保持力（気密性の高いワークで測定）

Typ	1	1.5	2	2.5	3	3.5	4	4.5	5
SCG	6.00	10.00	14.00	17.50	21.00	24.00	27.50	30.50	34.00

各排気量における吸込量

Typ	0	10	20	30	40	50	60	70	80	90	100	110	120	130	140	150	160
1.0 bar	241.0	124.1	53.6	0.0	-	-	-	-	-	-	-	-	-	-	-	-	-
2.0 bar	410.0	277.9	185.1	111.7	63.8	29.2	0.0	-	-	-	-	-	-	-	-	-	-
3.0 bar	519.0	394.6	289.0	210.8	149.2	99.9	61.5	34.0	15.4	0.0	-	-	-	-	-	-	-
4.0 bar	586.0	468.7	373.0	305.5	246.9	196.4	158.6	127.8	97.3	71.2	48.7	30.3	13.6	0.0	-	-	-
5.0 bar	650.0	554.1	472.0	395.2	336.5	284.2	239.5	202.1	169.3	137.6	109.4	85.8	63.2	43.5	25.7	12.1	0.0

シュマルツに連絡してください。 Schmalz K.K / 〒224-0027 横浜市都筑区大棚町3001-7/ +81 45 565-5150 / schmalz@schmalz.co.jp

コンポジットグリッパー SCG

吸込量: 270 ~ 650 l/min

デザインデータ コンポジットグリッパー SCG

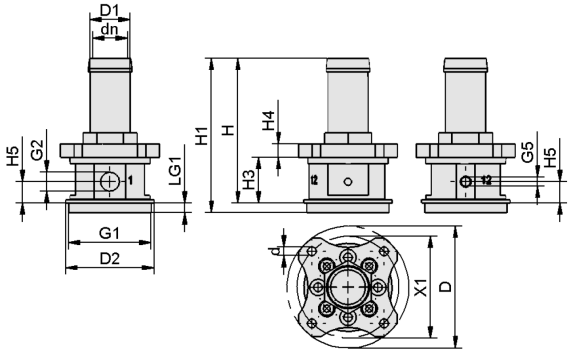

SCG A MA

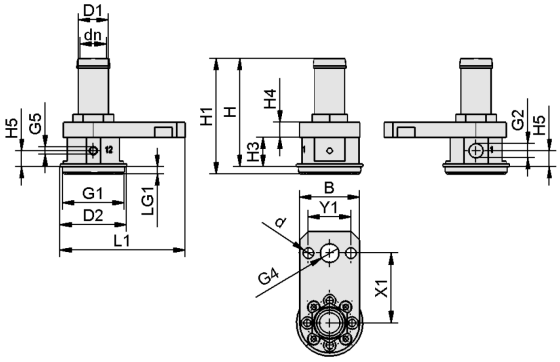

SCG A MS

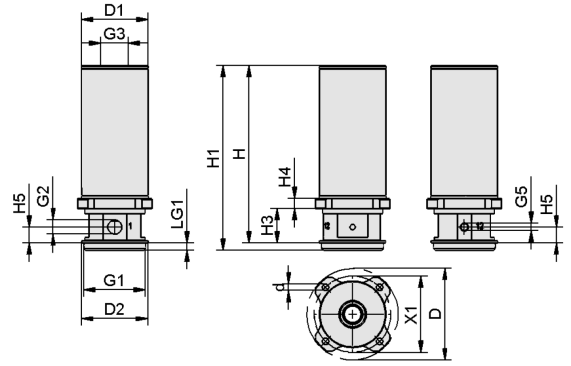

SCG A MA SDA

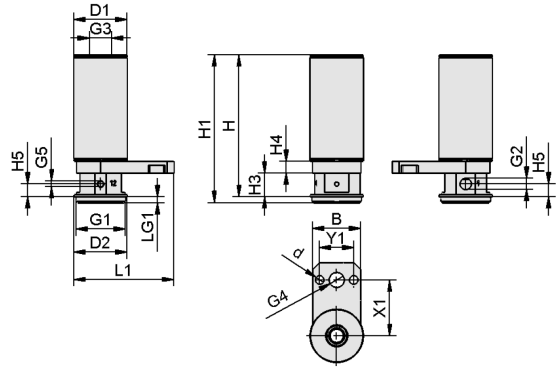

SCG A MS SDA

シュマルツに連絡してください。 Schmalz K.K / 〒224-0027 横浜市都筑区大棚町3001-7/ +81 45 565-5150 / schmalz@schmalz.co.jp

コンポジットグリッパー SCG

吸込量: 270～650 l/min

デザインデータ コンポジットグリッパー SCG

型式	B [mm]	d [mm]	dn [mm]	D [mm]	D1 [mm]	D2 [mm]	G1	G2	G3	G4
SCG 1xE100 A MA AR M37x1-AG	-	4.0	12.5	55	18	39.8	M37×1-M	G1/8-IG	-	-
SCG 1xE100 A MS AR M37x1-AG	36	6.6	12.5	-	18	39.8	M37×1-M	G1/8-IG	-	G1/4-F
SCG 1xE100 A MA SDA M37x1-AG	-	4.0	-	55	40	39.8	M37×1-M	G1/8-IG	G3/8-IG	-
SCG 1xE100 A MS SDA M37x1-AG	36	6.6	-	-	40	39.8	M37×1-M	G1/8-IG	G3/8-IG	G1/4-F

型式	G5	H [mm]	H1 [mm]	H3 [mm]	H4 [mm]	H5 [mm]	L1 [mm]	LG1 [mm]	X1 [mm]	Y1 [mm]
SCG 1xE100 A MA AR M37x1-AG	M5-F	66	69.6	20.6	6	9.5	-	4.5	46	-
SCG 1xE100 A MS AR M37x1-AG	M5-F	66	69.6	17.6	9	9.5	74.9	4.5	42	25.5
SCG 1xE100 A MA SDA M37x1-AG	M5-F	107	111.1	20.6	6	9.6	-	4.5	46	-
SCG 1xE100 A MS SDA M37x1-AG	M5-F	107	111.1	17.6	9	9.6	74.9	4.5	42	25.5

シュマルツに連絡してください。 Schmalz K.K / 〒224-0027 横浜市都筑区大棚町3001-7/ +81 45 565-5150 / schmalz@schmalz.co.jp